標準雙入力

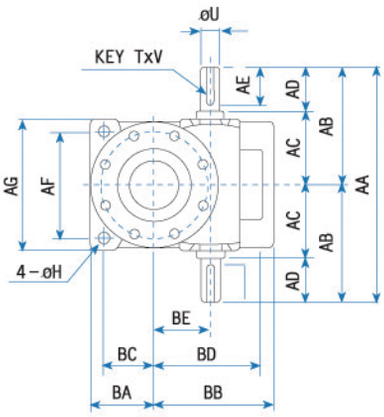

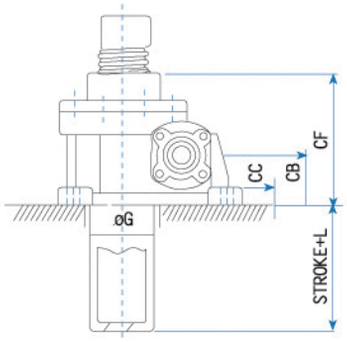

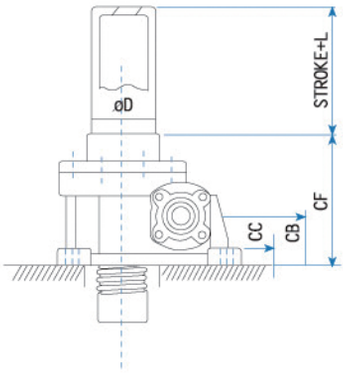

MODEL SIZE CAPACITY	C-1T	C-2T	C-3T	C-5T	C-10T	C-15T	C-20T	C-30T	C-50T
LIFTING SCREW DIAMETER PITCH	1″ ACME P=5	1″ ACME P=5	1″1/4 ACME P=6	1″1/2 ACME P=6	1″3/4 ACME P=8	2″ ACME P=8	2″1/2 ACME P=10	3″ ACME P=12	4″ ACME P=20
WORM GEAR RATIO	1/5 1/10 1/20	1/5 1/10 1/20	1/6 1/12 1/24	1/6 1/12 1/24	1/8 1/16 1/32	1/8 1/16 1/32	1/10 1/20 1/40	1/12 1/18 1/36	1/10 1/20 1/40
AA	141	170	220	220	256	264	316	390	522
AB	70.5	85	110	110	128	132	158	195	261
AC	40.5	55	70	70	88	92	108	130	196
AD	30	30	40	40	40	40	50	65	65
AE	25	25	35	35	35	35	45	55	60
AF	80	66	80	90	100	110	140	160	
AG	102	90	110	120	140	150	180	210	
AH		60	70	80	100	100	120	150	240
BA	44	50	57	60	90	90	95	115	
BB	74	85	98	110	140	140	155	180	261
BC	25	38	42	45	70	70	75	90	
BD	63	73	83	95	120	120	135	155	235
BE	30	35	40	50	60	60	70	80	135
CB	38	40	50	50	60	60	70	80	110
CC	13	20	23	23	25	25	30	30	32
CF	81	110	130	130	160	160	180	210	320
∅D		48	57	60	70	82.6	101.5		
∅G		42	54	63.5	76	82.6	105		
∅U	14	15	18	18	25	25	28	32	48
TxV	5x3	5x3	5x3	5x3	7x4	7x4	7x4	10x5	12x5
L		Srtoke +55	Srtoke +60	Srtoke +60	Srtoke +65	Srtoke +65	Srtoke +75		
∅LA		130	130	130	165	165	165	215	265
∅LB		110	110	110	130	130	130	180	230
∅LC		160	160	160	200	200	200	250	300
∅LZ		M8 P1.25	M8 P1.25	M8 P1.25	M10 P1.5	M10 P1.5	M10 P1.5	M12 P1.75	M16 P2.0
∅d WxY WITH MOTOR		∅11 5x2.3 1/4HP	∅14 5x2.3 1/2HP	∅14 5x2.3 1/2HP	∅19 5x2.8 1HP	∅19 6x2.8 1HP	∅24 8x2.3 2HP	∅28 8x3.3 3HP	∅38 10x3.3 71/2HP
∅d WxY WITH MOTOR					∅24 8x3.3 2HP	∅24 8x3.3 2HP			
H	9	12	12	14	18	18	18	22	22

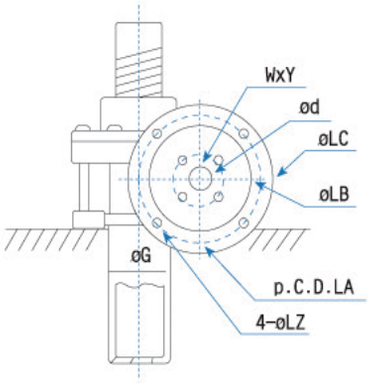

直結式

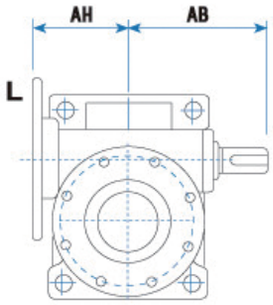

直結雙入力
(MDL)

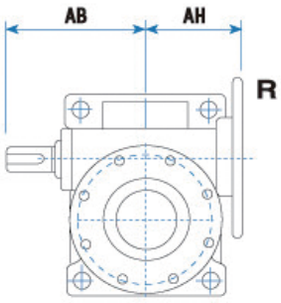

直結雙入力
(MDR)

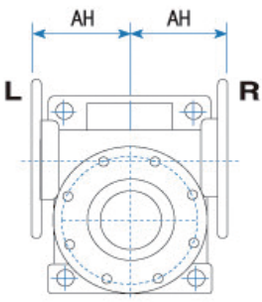

直結單入力
(MCR)/(MCL)

以上尺寸如有變動，恕不另行通知

Classification of Jacks by Application Mode and Screw Ends(安裝方式)

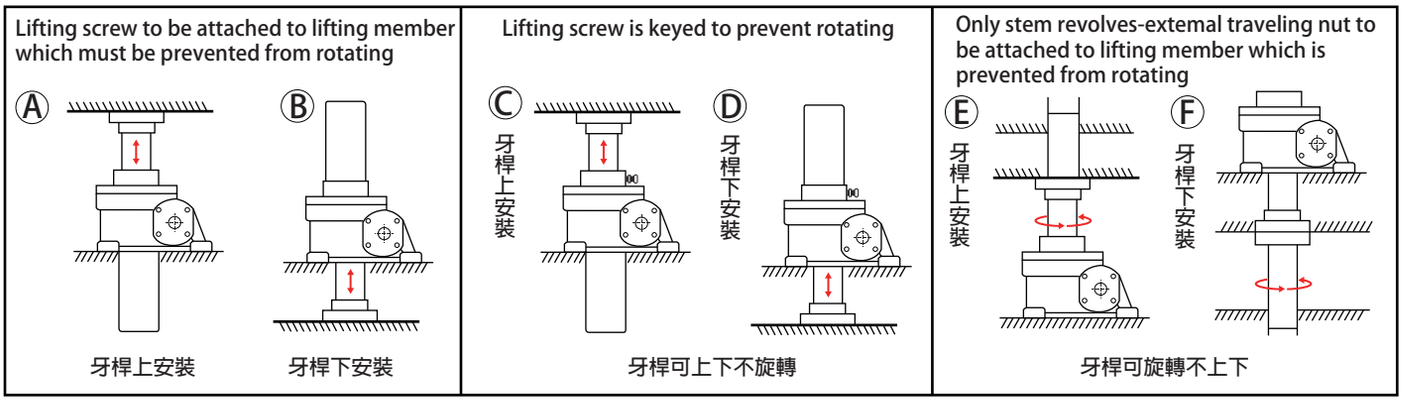

螺桿桿端型式

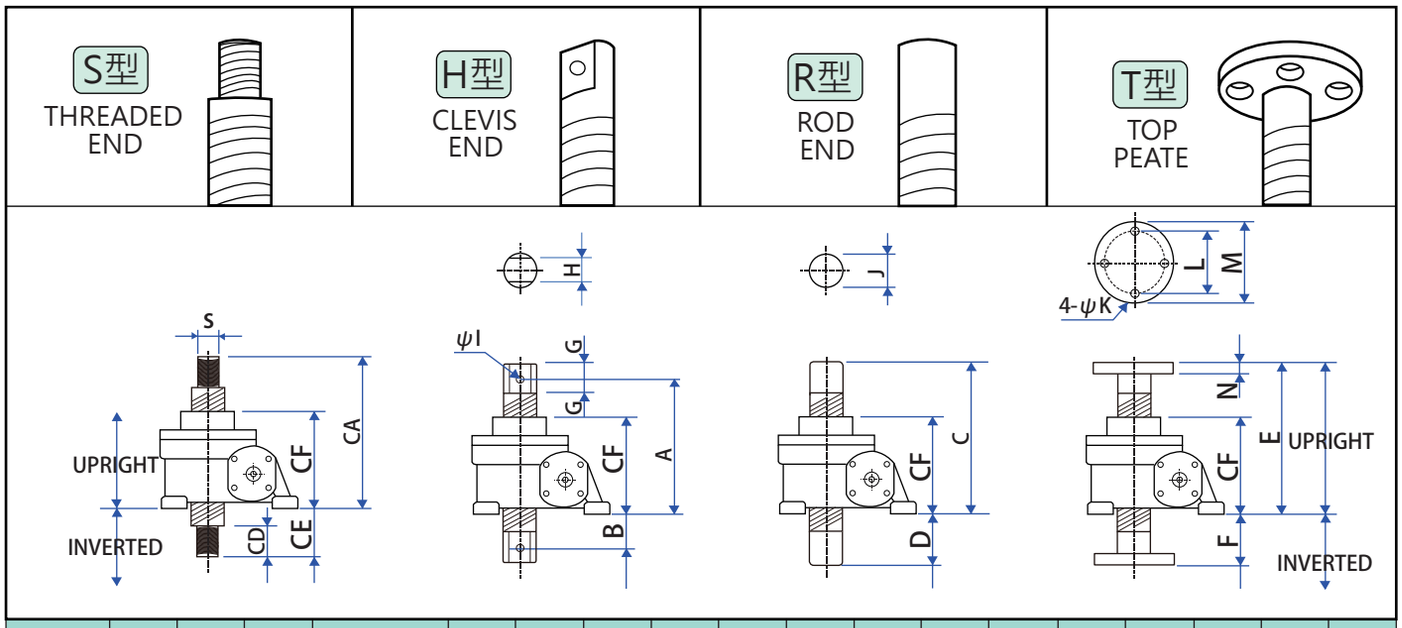

MODEL	CA	CD	CE	S	A	B	C	D	E	F	G	H	I	J	K	L	M	N
C-1T	150	25	40	5/8″-18NF	110	50	150	50	115	25	20	16	12	1″	10	70	90	10
C-2T	150	28	40	5/8″-18NF	130	55	165	55	135	25	20	16	12	1″	10	70	90	10
C-3T	180	32	50	7/8″-14NF	155	65	165	65	160	30	25	20	14	11/4″	10	80	100	13
C-5T	180	35	50	11/8″-12NF	155	65	195	65	160	30	25	25	16	11/2″	12	90	115	13
C-10T	220	40	60	11/4″-12NF	200	95	225	65	200	40	32	32	20	13/4″	14	100	140	16
C-15T	220	45	60	11/2″-12NF	200	95	225	65	210	50	32	36	24	2″	18	110	150	20
C-20T	260	55	80	13/4″-12NF	240	114	250	70	235	55	35	44	26	21/2″	21	125	180	25
C-30T	290	65	80	21/4″-12NF	280	135	285	75	275	65	44	58	35	3″	21	140	190	28

Nut Application Mode (E)(F)型專用

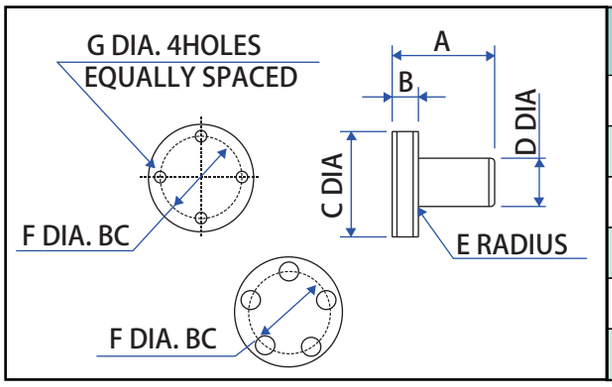

MODEL NO	A	B	C	D	E	F	G
2T	38	16	76	38	4	57	12
3T	44	18	94	48	4	72	14
5T	50	20	114	58	5	86	14
10T	75	32	134	68	5	100	18
15T	85	35	155	78	5	118	22
20T	100	40	175	88	5	132	25

雙入力標準型	
型號規格	C-S1
減速比	1/5 1/10 1/20
螺桿直徑	ø1"
螺桿螺距	P=5

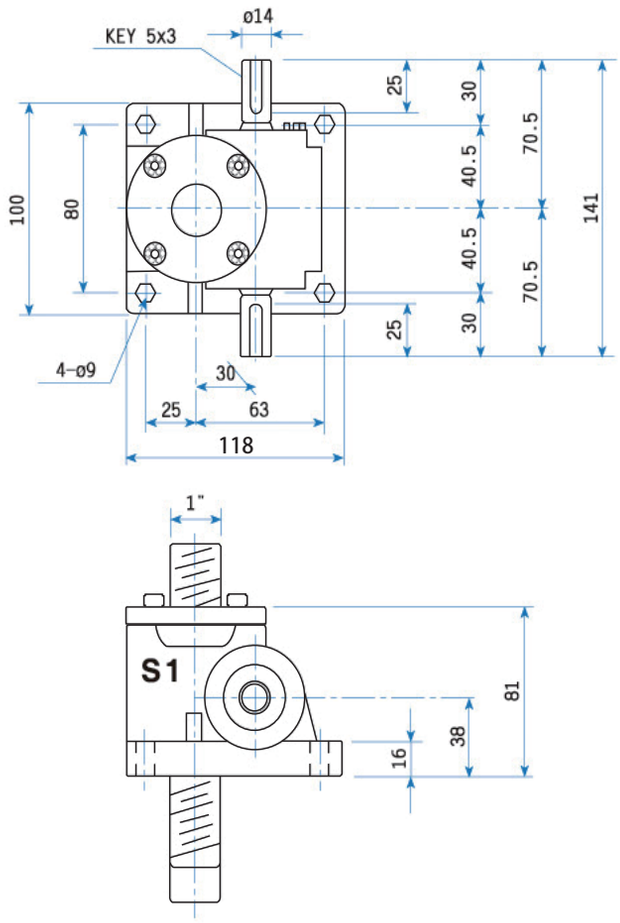

雙入力標準型	
型號規格	C-B1
減速比	1/5 1/10 1/20
螺桿直徑	ø1"
螺桿螺距	P=5

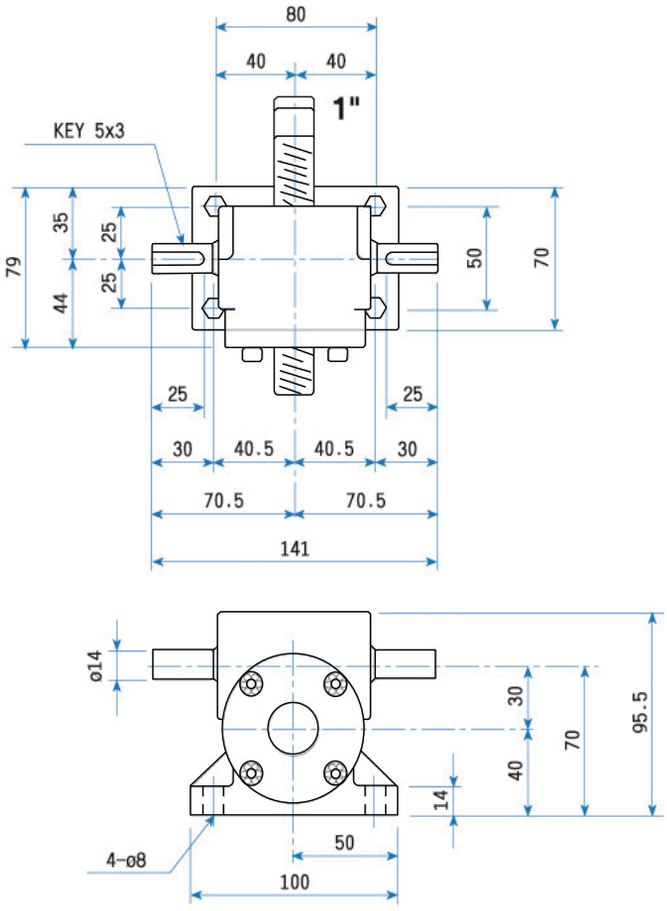

以上尺寸如有變動，恕不另行通知

雙入力標準型

型號規格	C-2T
減速比	1/5 1/10 1/20
螺桿直徑	ø1"
螺桿螺距	P=5

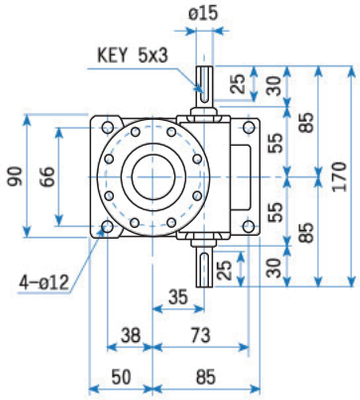

直結式(雙入右側)

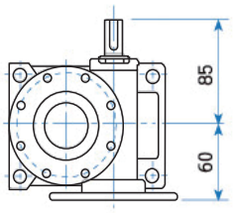

直結式(單入右側)

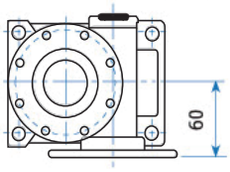

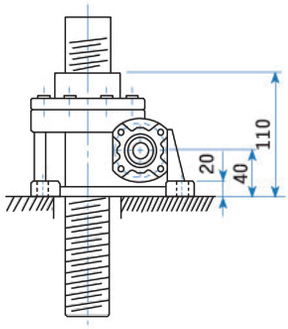

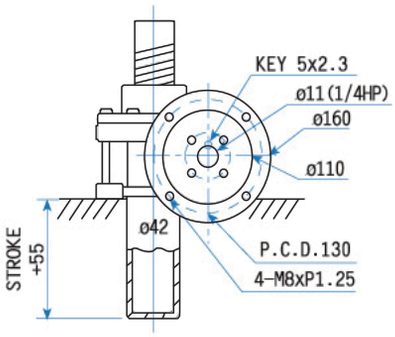

雙入力標準型

型號規格	C-3T
減速比	1/6 1/12 1/24
螺桿直徑	ø1-1/4"
螺桿螺距	P=6

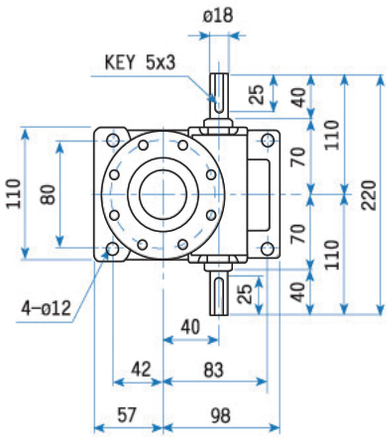

直結式(雙入右側)

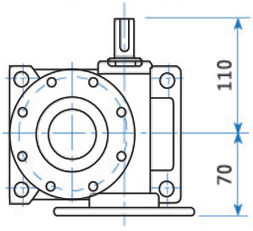

直結式(單入右側)

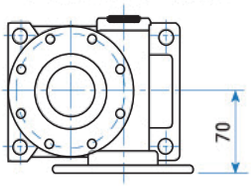

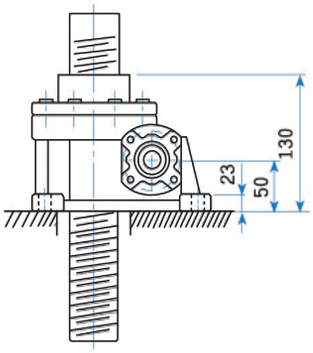

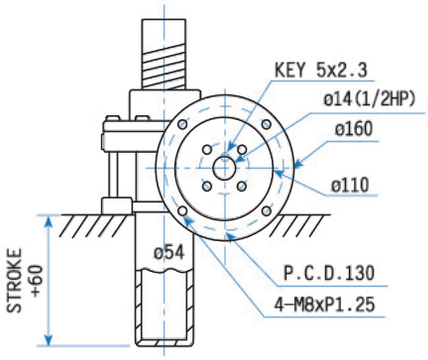

以上尺寸如有變動，恕不另行通知

雙入力標準型

型號規格	C-5T
減速比	1/6 1/12 1/24
螺杆直徑	ϕ1-1/2"
螺杆螺距	P=6

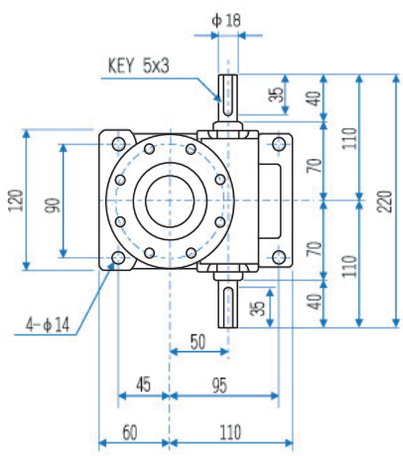

直結式（雙入右側）

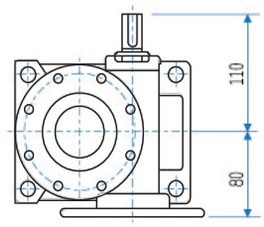

直結式（單入右側）

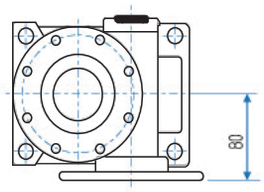

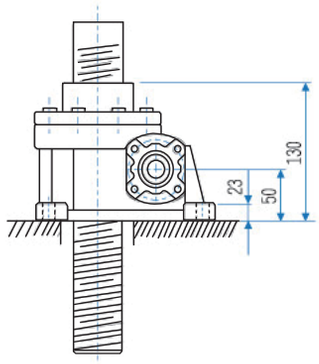

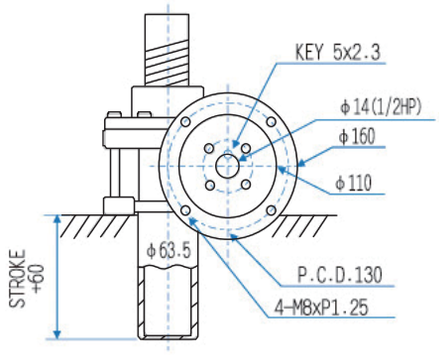

雙入力標準型

型號規格	C-10T
減速比	1/8 1/16 1/32
螺杆直徑	ϕ1-3/4"
螺杆螺距	P=8

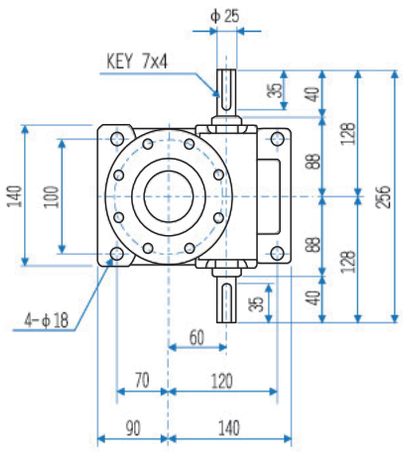

直結式（雙入右側）

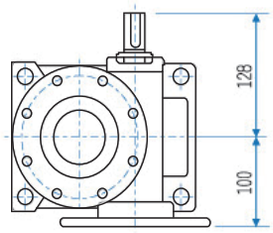

直結式（單入右側）

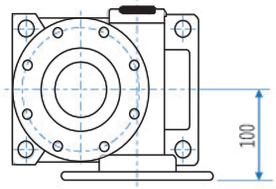

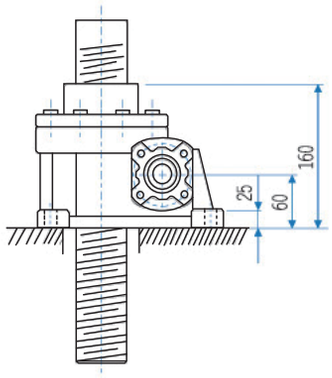

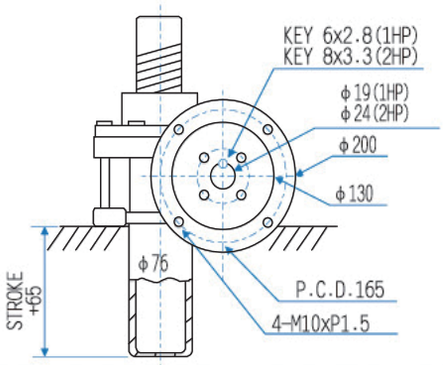

以上尺寸如有變動，恕不另行通知

雙入力標準型

型號規格	C-15T
減速比	1/8 1/16 1/32
螺杆直徑	ϕ2"
螺杆螺距	P=8

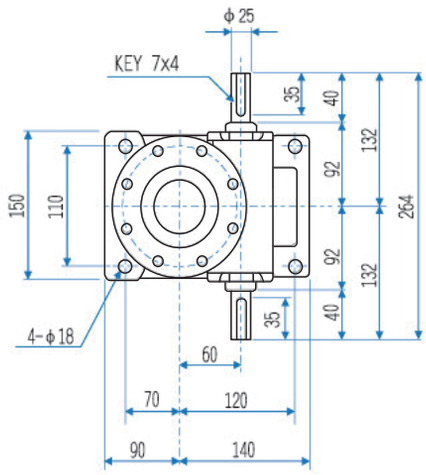

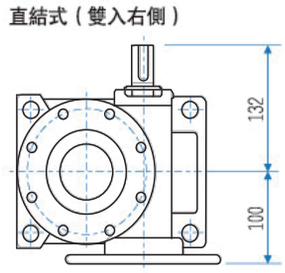

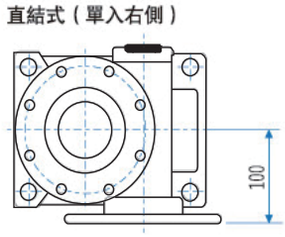

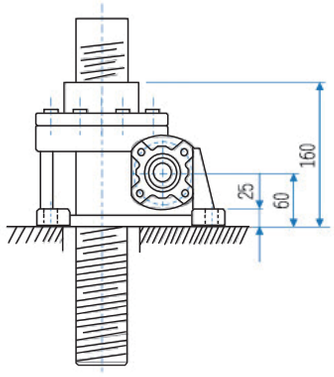

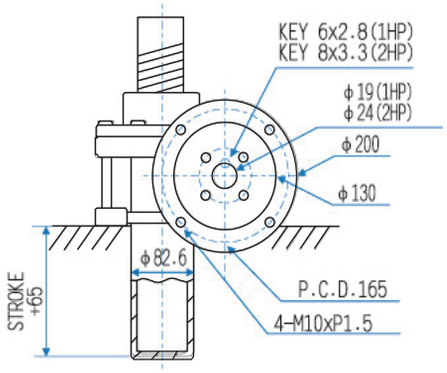

雙入力標準型

型號規格	C-20T
減速比	1/10 1/20 1/40
螺杆直徑	ϕ2-1/2"
螺杆螺距	P=10

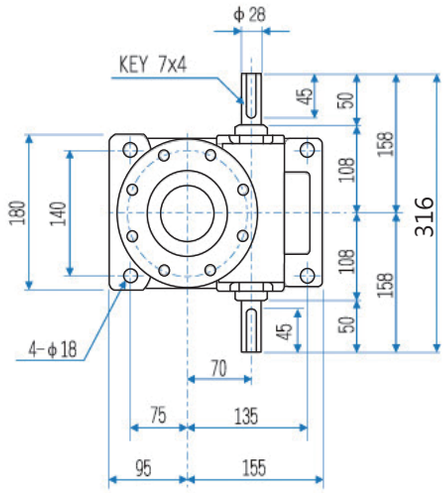

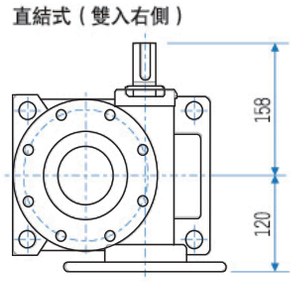

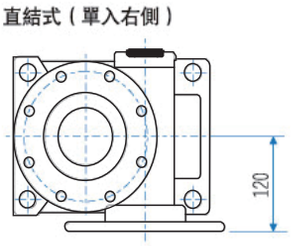

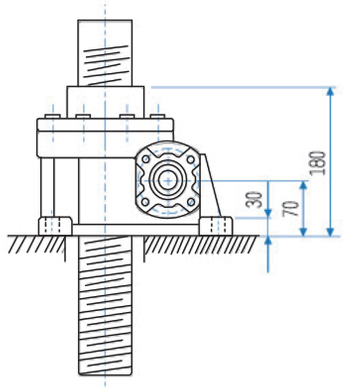

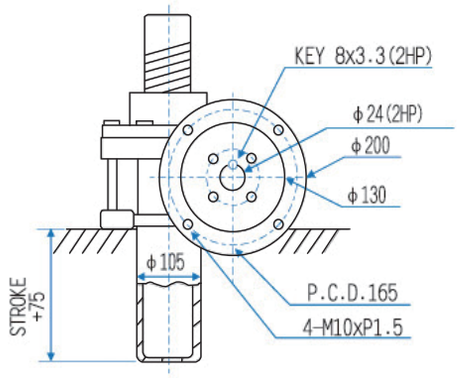

以上尺寸如有變動，恕不另行通知

雙入力標準型

型號規格	C-30T
減速比	1/12 1/18 1/36
螺杆直徑	ϕ3"
螺杆螺距	P=12

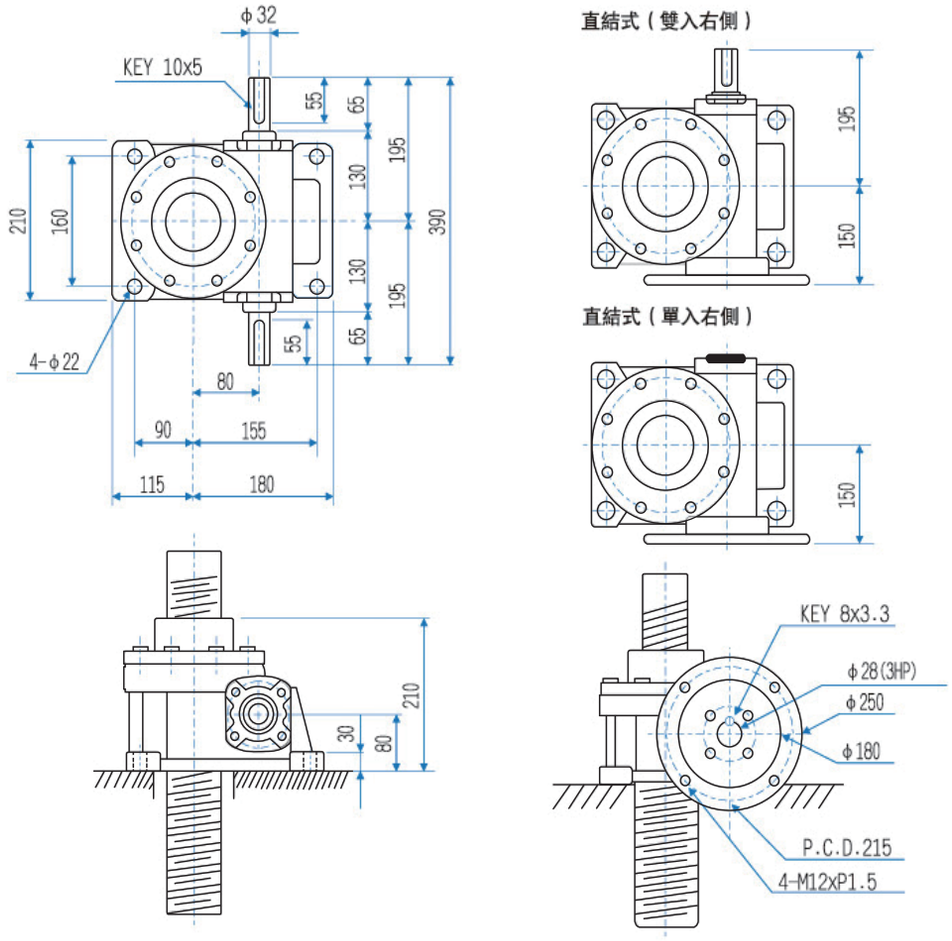

雙入力標準型

型號規格	C-50T
減速比	1/10 1/20 1/40
螺杆直徑	ϕ4"
螺杆螺距	P=20

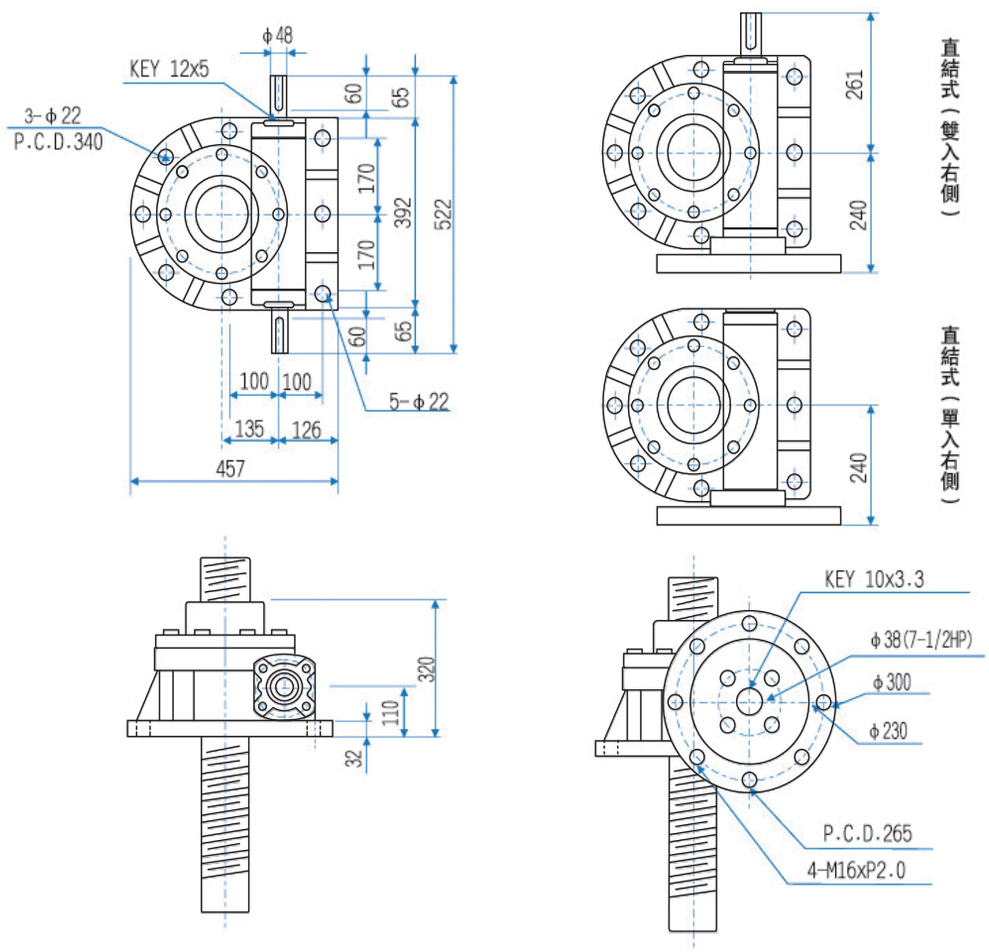

以上尺寸如有變動，恕不另行通知

高載重型螺旋升降機

型號規格	CHJ-50T
減速比	1/16 1/32
螺桿直徑	ϕ118
螺桿螺距	P=16

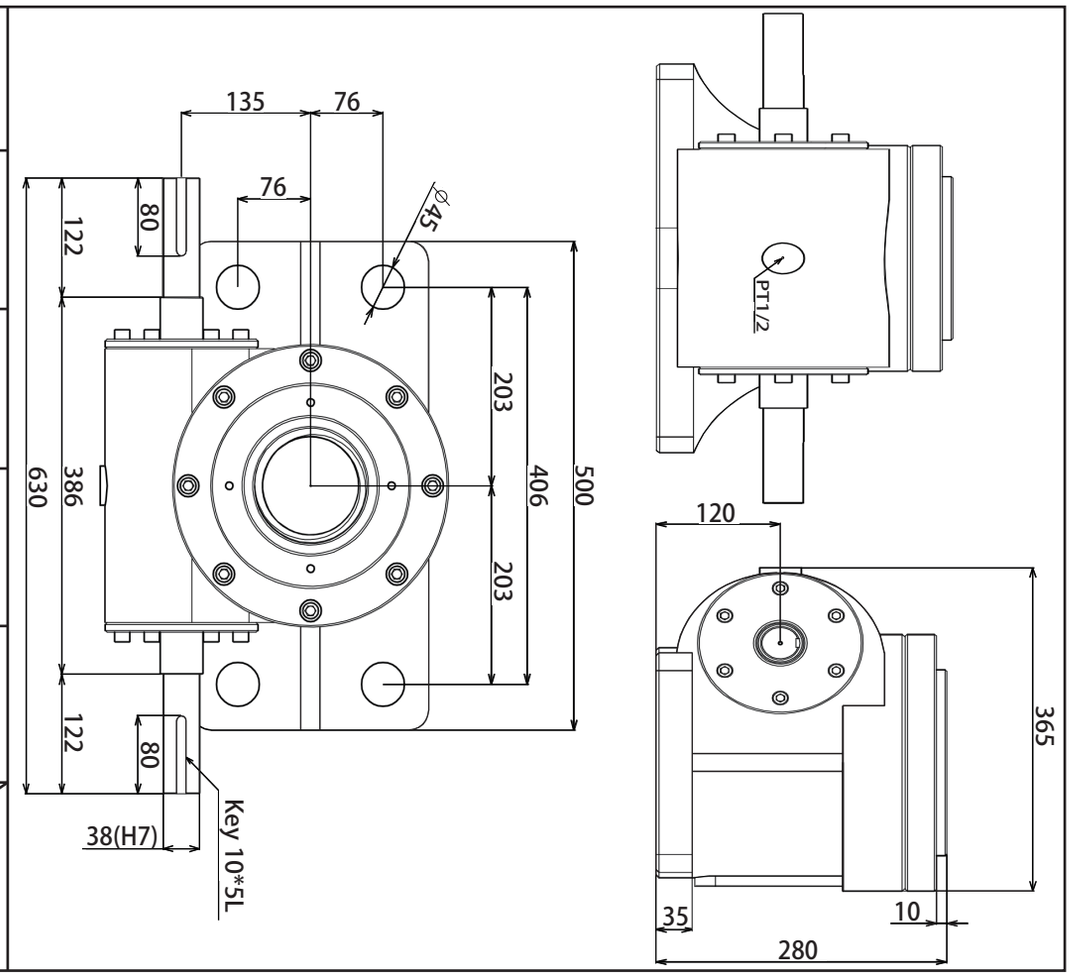

高載重型螺旋升降機

型號規格	CHJ-70T
減速比	1/16 1/32
螺桿直徑	ϕ130
螺桿螺距	P=16

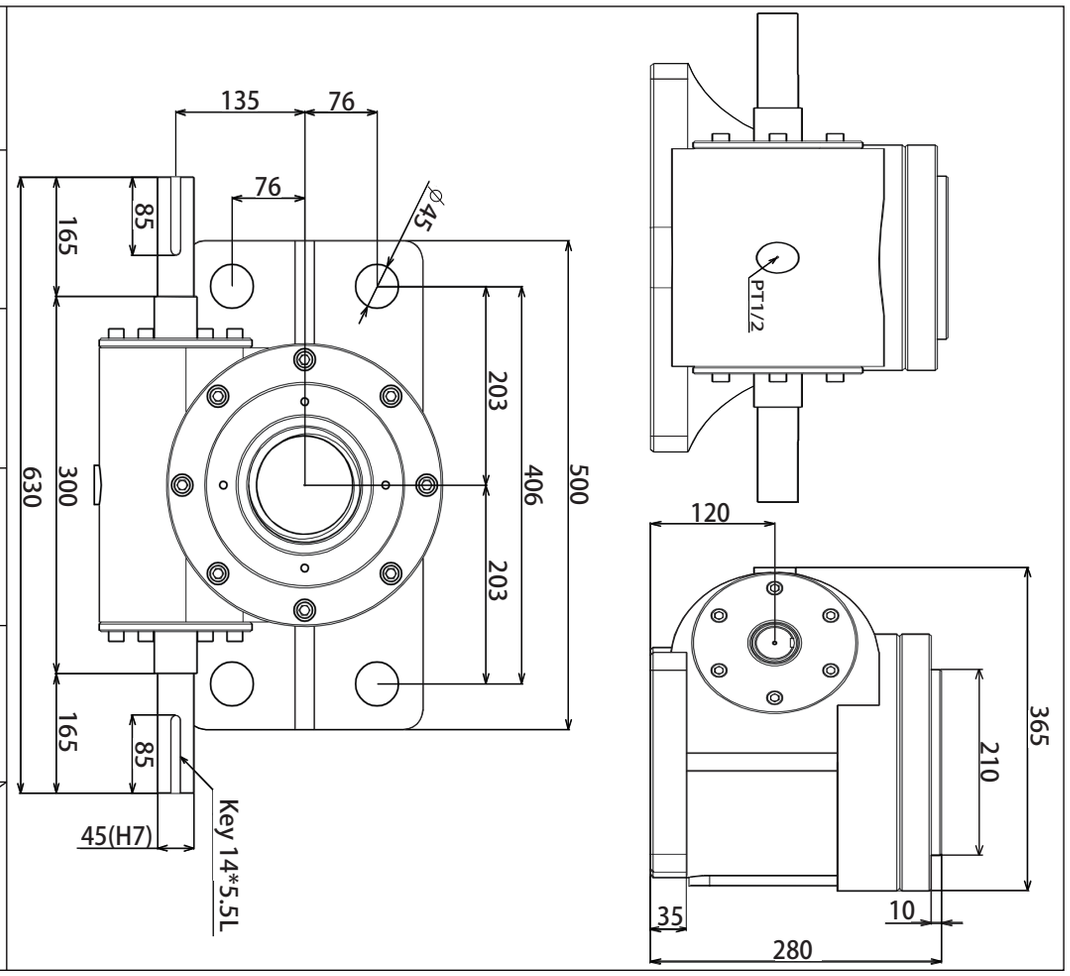

以上尺寸如有變動，恕不另行通知

高載重型螺旋升降機

型號規格	CHJ-100T
減速比	1/18 1/36
螺桿直徑	ϕ150
螺桿螺距	P=20

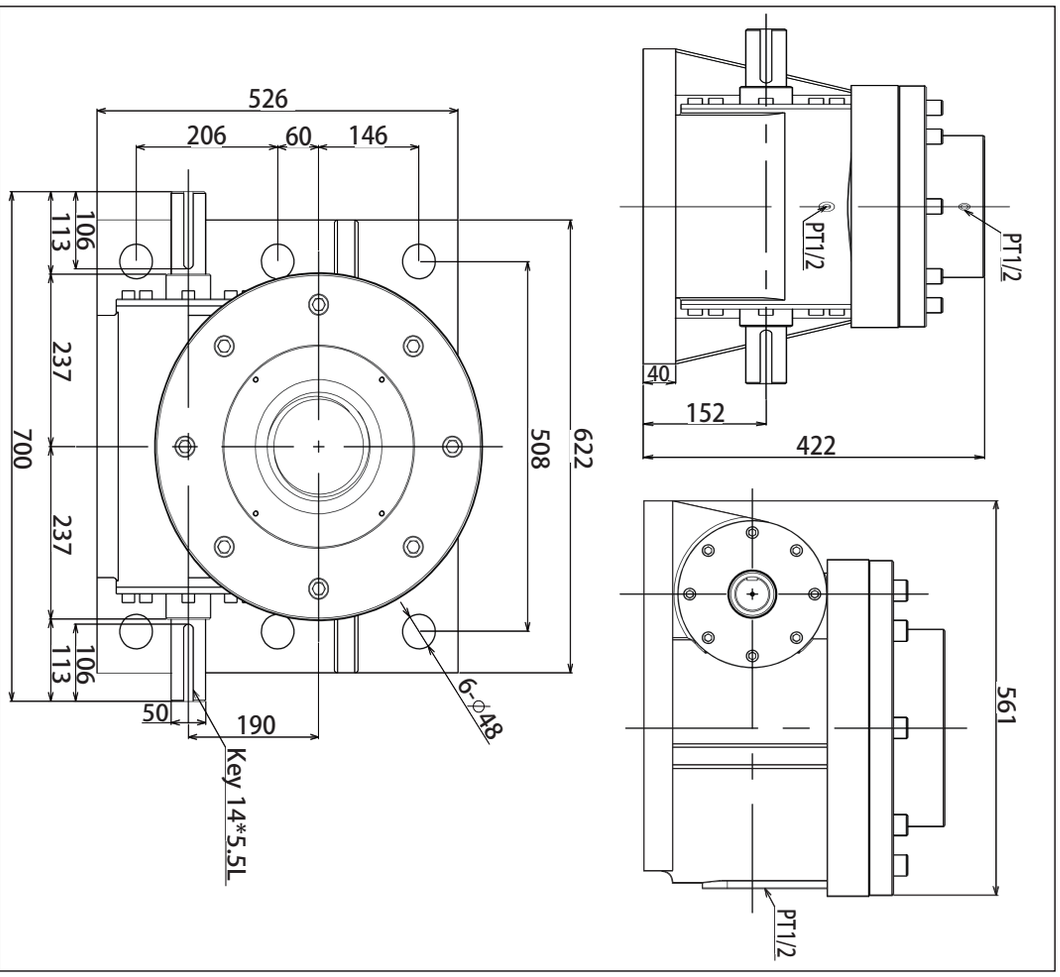

高載重型螺旋升降機

型號規格	CHJ-150T
減速比	1/18 1/36
螺桿直徑	ϕ160
螺桿螺距	P=20

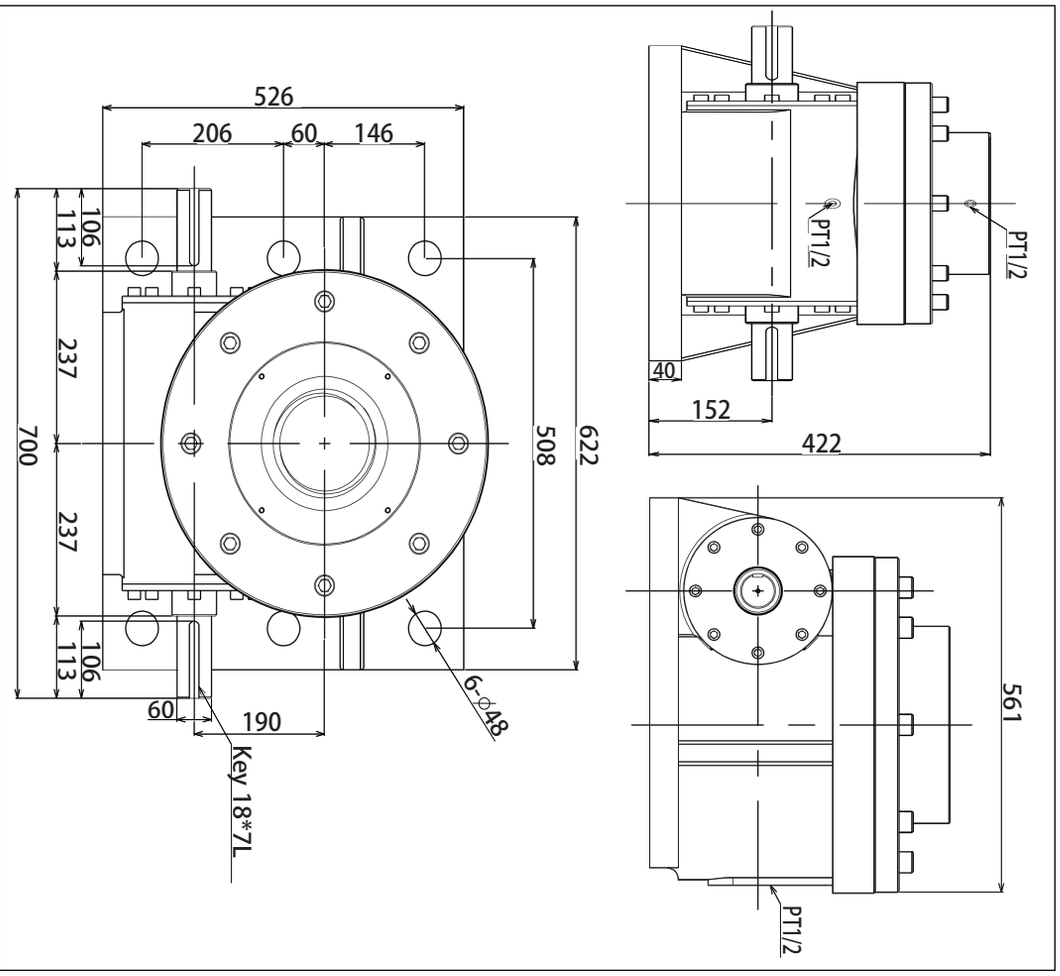

以上尺寸如有變動，恕不另行通知

(HT)四方強力型螺旋升降機

MODEL SIZE CAPACITY	C-3T	C-5T	C-10T	C-15T	C-20T
LIFTING SCREW DIAMETER PITCH	11/4″ ACME P6	11/2″ ACME P6	13/4″ ACME P8	2″ ACME P8	2½″ ACME P10
WORM GEAR RATIO	1/6 1/12 1/24	1/6 1/12 1/24	1/8 1/16 1/32	1/8 1/16 1/32	1/10 1/20 1/40
AA	220	244	270	284	336
AB	110	122	135	142	168
AC	70	82	95	102	118
AD	40	40	40	40	50
AE	35	35	35	35	45
AF	80	90	100	110	140
AG	110	120	140	150	180
AH	88	88	95	100	115
BA	57	60	90	90	95
BB	98	110	140	140	155
BC	42	45	70	70	75
BD	83	95	120	120	135
BE	40	50	60	60	70
CB	50	50	60	60	70
CC	18	18	20	20	25
CF	108	120	135	136	168
∅G	57	60.5	70	82.6	95.3
U	18∅	18∅	25∅	25∅	28∅
TxV	5x3	5x3	7x4	7x4	7x4
L	Stroke +60	Stroke +60	Stroke +65	Stroke +65	Stroke +75
LA	130	130	165	165	165
LB	110	110	130	130	130
LC	160	160	200	200	200
LZ	M8	M8	M10	M10	M10
∅D	14∅	14∅	19∅/24∅	24∅	24∅
WxY	5x2.3	5x2.3	6x3.3 8x3.5	8x3.5	8x3.5
使用馬力	1/2HP	1/2HP	1HP 2HP	2HP	2HP
H	12	14	18	18	18

- ■ 雙入力-SB (標準型)
- ■ 單入力-SAL / SAR (標準型) (左) (右)
- ■ 直結雙入力-MDL / MDR (左) (右)
- ■ 直結單入力-MCL / MCR (左) (右)

雙入力 (標準型)

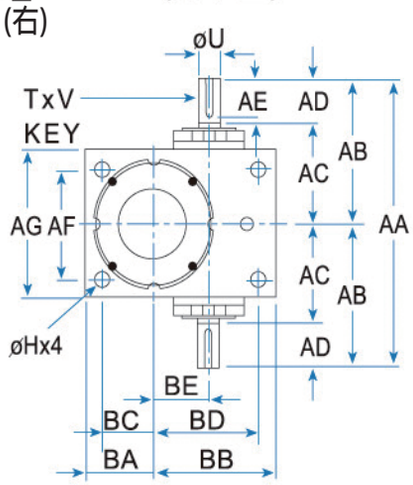

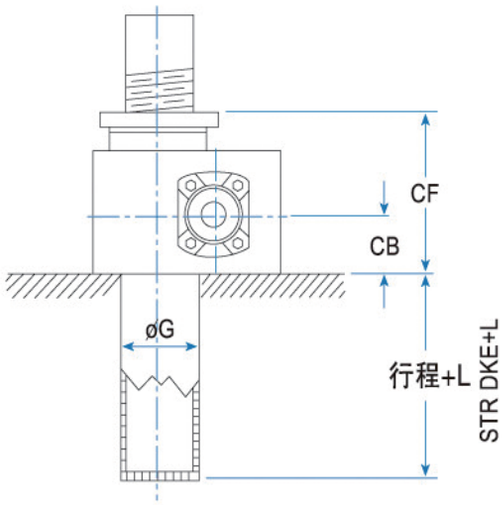

直結式

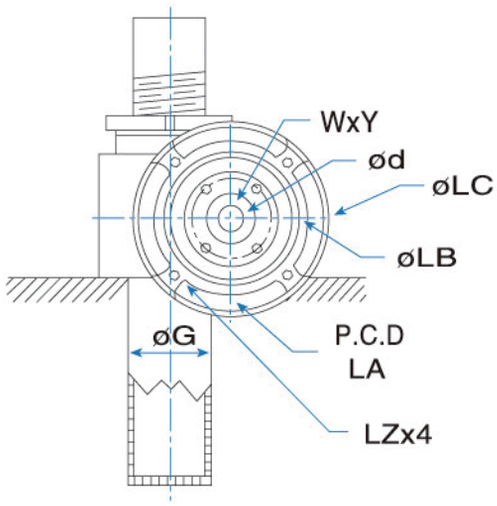

直結雙入力

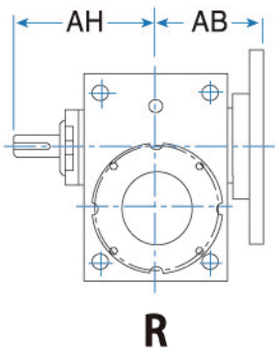

直結單入力

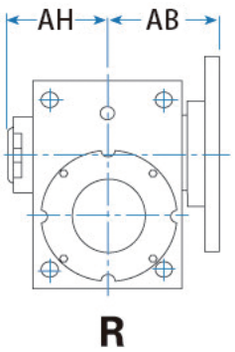

雙入力標準型

型號	C-UT40V1
減速比	1/20 1/40
螺杆直徑	38.5
螺杆螺距	P=4

本機型多使用於空壓微調整用，行杆距離40，入力軸每轉動1圈，螺杆升降距離爲0.1mm(100μ)

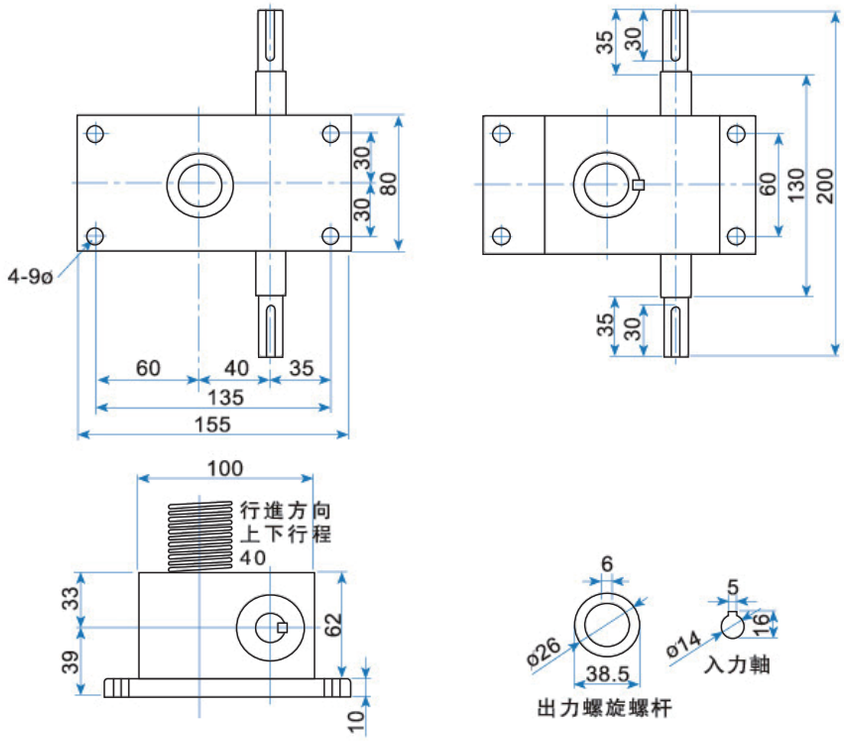

PS.V1型與V2型脚座距離可互換,請取於訂貨前事先告知

雙入力標準型

型號	C-UT40V2
減速比	1/20 1/40
螺杆直徑	40
螺杆螺距	P=4

本機型多使用於空壓微調整用，行杆距離40，入力軸每轉動1圈，螺杆升降距離爲0.1mm(100μ)

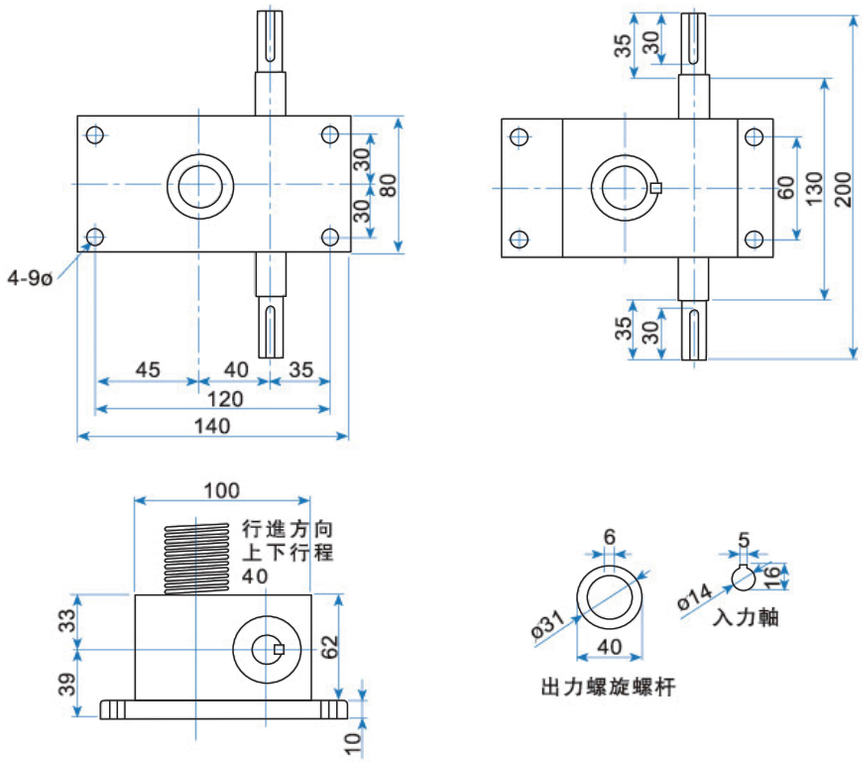

PS.V1型與V2型脚座距離可互換,請取於訂貨前事先告知

以上尺寸如有變動，恕不另行通知

雙入力標準型

型號	C-UT50
減速比	1/20 1/40
螺桿直徑	60
螺桿螺距	P=4

本機型多使用於空壓微調整用，行桿距離40，入力軸每轉動1圈，螺桿升降距離為0.1mm (100μ)

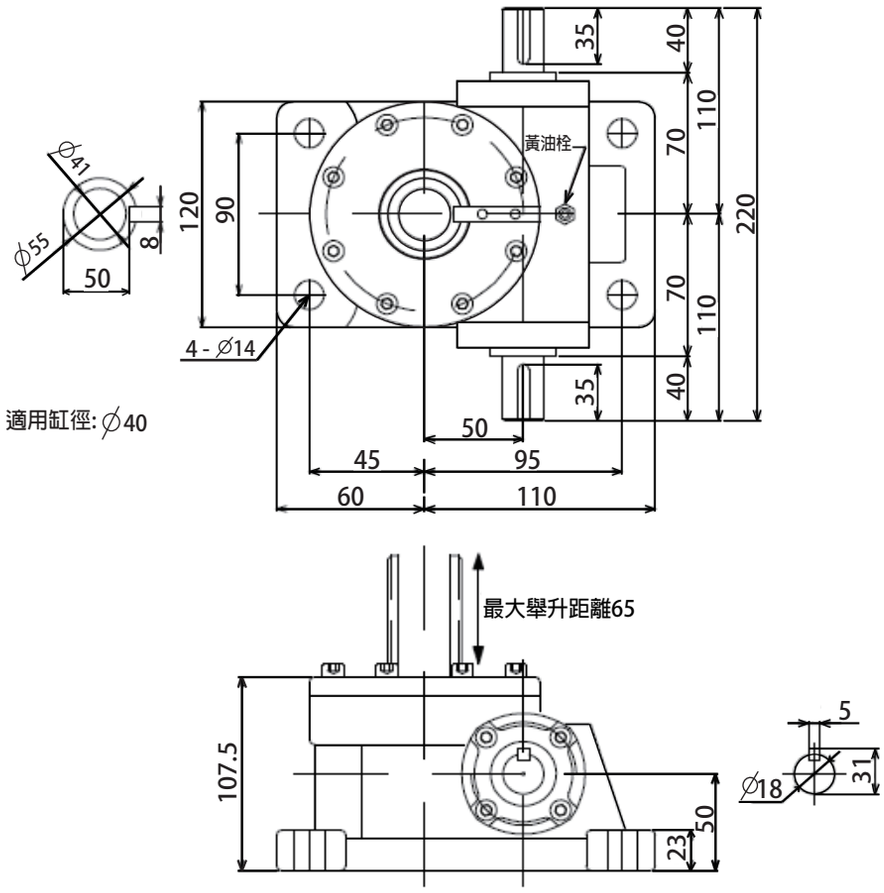

雙入力標準型

型號	C-UT70
減速比	1/20 1/40
螺桿直徑	80
螺桿螺距	P=4

本機型多使用於空壓微調整用，行桿距離40，入力軸每轉動1圈，螺桿升降距離為0.1mm (100μ)

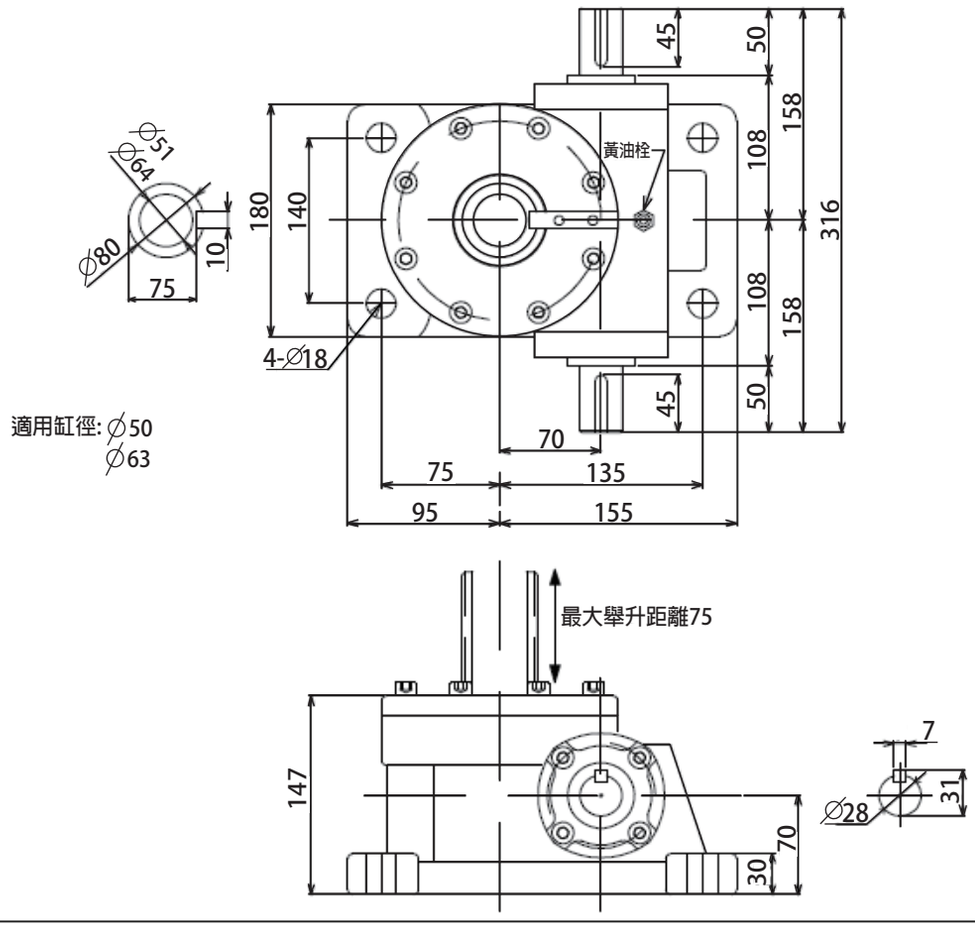

雙入力標準型	
型號	C-UT80
減速比	1/20 1/40
螺桿直徑	80
螺桿螺距	P=4
本機型多使用於空壓微調整用，行桿距離40，入力軸每轉動1圈，螺桿升降距離為0.1mm (100μ)	

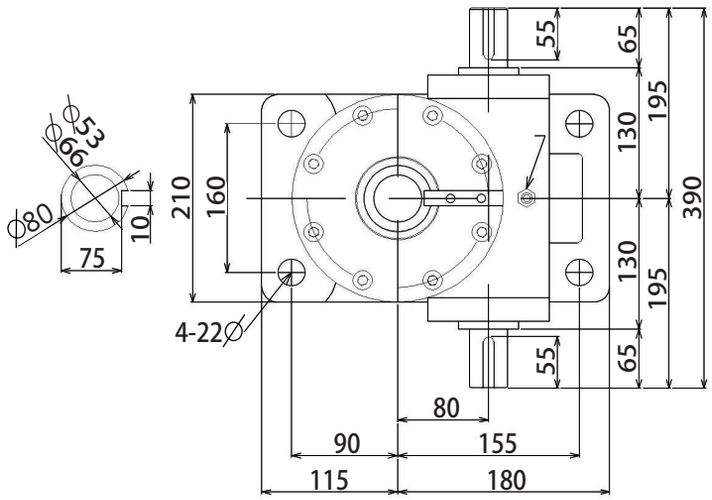

適用缸徑:∅50 - ∅63
請於訂貨時標註缸徑

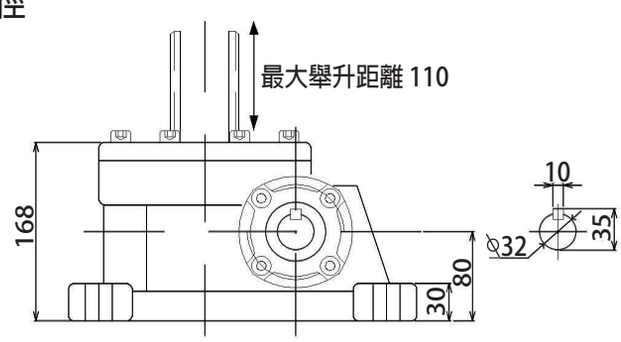

※移動距離計算：馬達轉速 / 比數 * 螺距

用途：
應用於各種轉輪設備經空壓油壓進行主結構的水平校正用，
而微調式升降機主結構採用鑄鐵材質而內部結構蝸輪採用高耐磨性銅材配合螺紋式螺桿，利用螺旋升降機之原理以最小螺距轉動前進，轉動螺距最大移動量0.01mm達到轉輪水平平衡。

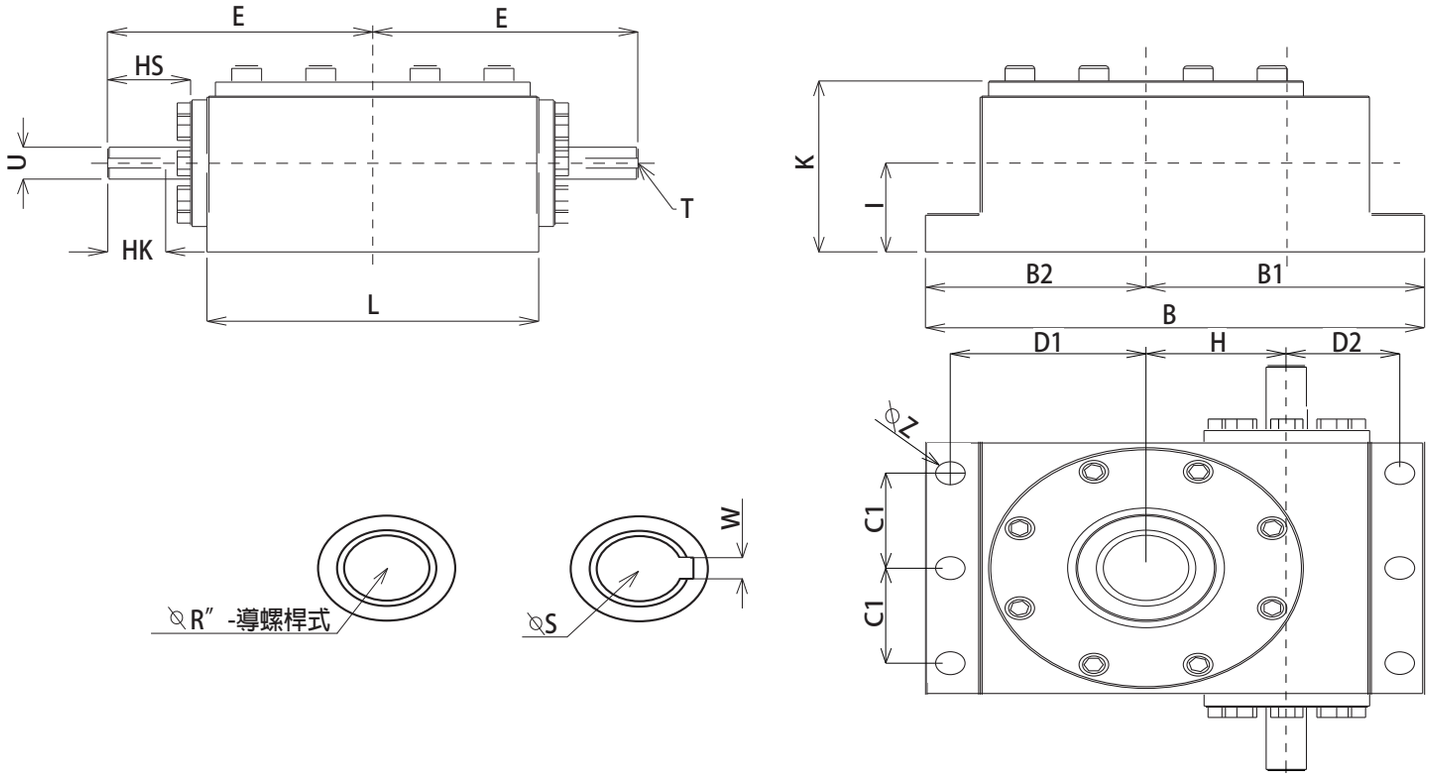

	SJV48	SJV60	SJV85	SJV100
B1	112	135	168	187.5
B2	80	100	133	152.5
D	192	235	301	340
I	44	57	70	85
K	79	111	135	165
L	120	89	200	230
E	96	119	160	193
U	18	20	25	30
HS	35	40	50	68
HK	30	35	35	55
D1	68	86	118	135
H	46	60	85	100
D2	100	61	68	70
C1	35	56	75	90
輸出軸中空型-φS	軸空型φ30	軸空型φ35	軸空型φ50	軸空型φ65
輸出導螺桿型-φR"	φ1-1/4"*P6 (梯型牙)	φ1-1/2"*P6 (梯型牙)	φ2"*P8 (梯形牙)	φ2-1/2"*P10 (梯形牙)
T	Key 5*3L	Key 6*3.5L	Key 8*4L	Key 8*4L
Z	4-φ14	6-φ18	6-φ18	6-φ22
W	8	10	12	15

以上尺寸如有變動，恕不另行通知

入力軸馬力與負載及升降速度關係
Horsepower and Lifting Load,Lifting Speed Continued

I.H:輸入馬力(HP) I.H:INPUT(HP)
L.L:舉升負荷(kg) I.H:LIFTING LOAD(kg)
D.L:垂降負荷(kg) D.L:DOWNING LOAD(kg)
L.S:舉升速度(mm/min) L.S:LIFTING SPEED(mm/min)

型號	方螺紋直徑螺距	減速比	入力迴轉數 1800 RPM				入力迴轉數 1500 RPM				入力迴轉數 1200 RPM				入力迴轉數 900 RPM				入力迴轉數 600 RPM				入力迴轉數 300 RPM			
			I.H	L.L	D.L	L.S	I.H	L.L	D.L	L.S	I.H	L.L	D.L	L.S	I.H	L.L	D.L	L.S	I.H	L.L	D.L	L.S	I.H	L.L	D.L	L.S
1T 2T	∅1″ ACME P=5	1/5	0.9	250	500	1800	0.9	275	550	1500	0.8	325	650	1200	0.7	425	850	900	0.5	475	950	600	0.5	475	950	300
		1/10	0.5	250	500	900	0.45	275	550	750	0.4	325	650	800	0.4	350	700	450	0.25	475	950	300	0.25	625	1250	150
		1/20	0.5	300	600	450	0.45	350	700	375	0.4	425	850	300	0.4	575	1150	225	0.2	625	1250	150	0.25	625	1250	75
3T	∅1 1/4″ ACME P=6	1/6	1.4	325	650	1800	1.35	375	750	1500	1.2	450	900	1200	1.1	600	1200	900	0.9	850	1700	600	0.56	850	1700	300
		1/12	0.9	450	900	900	0.9	500	1000	750	0.8	600	1200	600	0.7	775	1550	450	0.5	950	1900	300	0.5	950	1900	150
		1/24	0.5	450	900	450	0.45	500	1000	375	0.4	600	1200	300	0.5	775	1550	225	0.3	950	1900	150	0.25	950	1900	75
5T	∅1 1/2″ ACME P=6	1/6	1.9	425	850	1800	1.8	475	950	1500	1.6	550	1100	1200	1.4	700	1400	900	0.96	800	1600	600	0.72	975	1950	300
		1/12	1.5	625	1250	900	1.35	700	1400	750	1.2	850	1700	600	1.0	1000	2000	450	0.6	1000	2000	300	0.5	1175	2350	150
		1/24	1	850	1700	450	0.9	950	1900	375	0.8	1125	2250	300	0.6	1200	2400	225	0.4	1350	2700	150	0.5	1350	2700	75
10T	∅1 3/4″ ACME P=8	1/8	2.9	600	1200	1800	2.7	675	1350	1500	2.4	775	1550	1200	2.1	1000	2000	900	1.8	1425	2850	600	1.75	2250	4500	300
		1/16	1.5	600	1200	900	1.35	675	1350	750	1.2	775	1550	600	1.1	1025	2050	450	0.9	1425	2850	300	0.92	2250	4500	150
		1/32	1	800	1600	450	0.9	900	1800	375	0.8	1050	2100	300	0.7	1300	2600	225	0.6	1900	3800	150	0.65	3000	6000	75
15T	∅2″ ACME P=8	1/8	2.8	600	1200	1800	2.7	675	1350	1500	2.4	775	1350	1200	2.1	1000	2000	900	1.8	1425	2850	600	1.66	2250	4500	300
		1/16	1.5	600	1200	900	1.35	675	1350	750	1.2	775	1550	600	1.1	1025	2050	450	0.9	1425	2850	300	0.87	2250	4500	150
		1/32	1	800	1600	450	0.9	900	1800	375	0.8	1050	2100	300	0.7	1300	2600	225	0.6	1900	3800	150	0.61	3000	6000	75
20T	∅2 1/2″ ACME P>10	1/10	3.5	650	1300	1800	3.15	850	1700	1500	2.8	975	1950	1200	2.45	1150	2300	900	2.1	1575	3150	600	1.89	2275	4550	300
		1/20	1.9	750	1500	900	1.8	875	1750	750	1.6	1050	2100	600	1.4	1300	2600	450	1.2	1800	3600	300	1.15	2600	5200	150
		1/40	1.5	1125	2250	450	1.35	1300	2600	375	1.2	1575	3150	300	1.1	2050	4100	225	0.9	2675	5350	150	0.9	3900	7800	75
30T	∅3″ ACME P=12	1/12	5	850	1700	1800	4.5	1000	2000	1500	4	1225	2450	1200	3.5	1525	3050	900	3	2100	4200	600	2.7	3000	6000	300
		1/18	3.5	900	1800	1200	3.2	1075	2150	1000	2.8	1275	2550	800	2.5	1625	3250	600	2.1	2200	4400	400	2	3125	3250	200
		1/36	2.2	1025	2050	600	2.1	1200	2400	500	2.1	1450	2900	400	1.4	1825	3650	300	1.2	2525	5050	200	1.5	4475	8950	100
50T	∅4″ ACME P=20	1/10	13	975	1950	3600	12	1150	2300	3000	12	1325	2650	2400	12	1875	3750	1800	11	2550	5100	1200	7.5	3600	7200	600
		1/20	7.6	1100	2200	1800	6	1300	2600	1500	7.66	1525	3050	1200	6.8	2125	4250	900	6.6	2900	5800	600	4.6	4075	8150	300
		1/40	5.5	1425	2850	900	52	1625	3250	750	5.1	1900	3800	600	4.4	2725	5450	450	4.5	3650	7300	300	3.1	5125	10250	150

型號	直徑	螺距	行程	螺桿端S型		螺桿端H型	
			護管長	機身+CE+行程=螺桿總長	螺桿總長-CE=牙長	機身+B+G+行程=螺桿總長	螺桿總長-B-G=牙長
2T	1″	P=5	300+60=360	110+40+300=450	450-40=410	110+55+20+300=485	485-55-20=410
3T	1 1/4″	P=6	300+60=360	130+50+300=480	480-50=430	130+65+25+300=520	520-65-25=430
5T	1 1/2″	P=6	300+65=365	130+50+300=480	480-50=430	130+65+25+300=520	520-65-25=430
10T	1 3/4″	P=8	300+65=365	160+60+300=520	520-60=460	160+95+32+300=587	587-95-32=460
15T	2″	P=8	300+75=375	160+60+300=520	520-60=460	160+95+32+300=587	587-95-32=460
20T	2 1/2″	P=10	400+75=475	180+80+300=560	560-80=480	180+114+35+300=629	629-114-35=480
30T	3″	P=12	400+75=475	220+80+300=600	600-80=520	220+135+44+300=699	699-135-44=520
50T	4″	P=20	500+80=580	315+120+300=735	735-120=615	315+165+64+300=844	844-165-64=615

型號	直徑	螺距	螺桿端R型		螺桿端T型	
			機身+D+行程=螺桿總長	螺桿總長-D=牙長	機身+F+行程=螺桿總長	螺桿總長-F=牙長
2T	1″	P=5	110+55+300=465	465-55=410	110+25+300=435	435-25=410
3T	1 1/4″	P=6	130+65+300=495	495-65=430	130+30+300=460	460-30=430
5T	1 1/2″	P=6	130+65+300=495	495-65=430	130+30+300=460	460-30=430
10T	1 3/4″	P=8	160+65+300=525	525-65=460	160+40+300=500	500-40=460
15T	2″	P=8	160+65+300=525	525-65=460	160+50+300=510	510-50=460
20T	2 1/2″	P=10	180+70+300=550	550-70=480	180+55+300=535	535-55=480
30T	3″	P=12	220+75+300=595	595-75=520	220+65+300=585	585-65=520
50T	4″	P=20	315+114+300=729	729-114=615	315+75+300=690	690-75=615